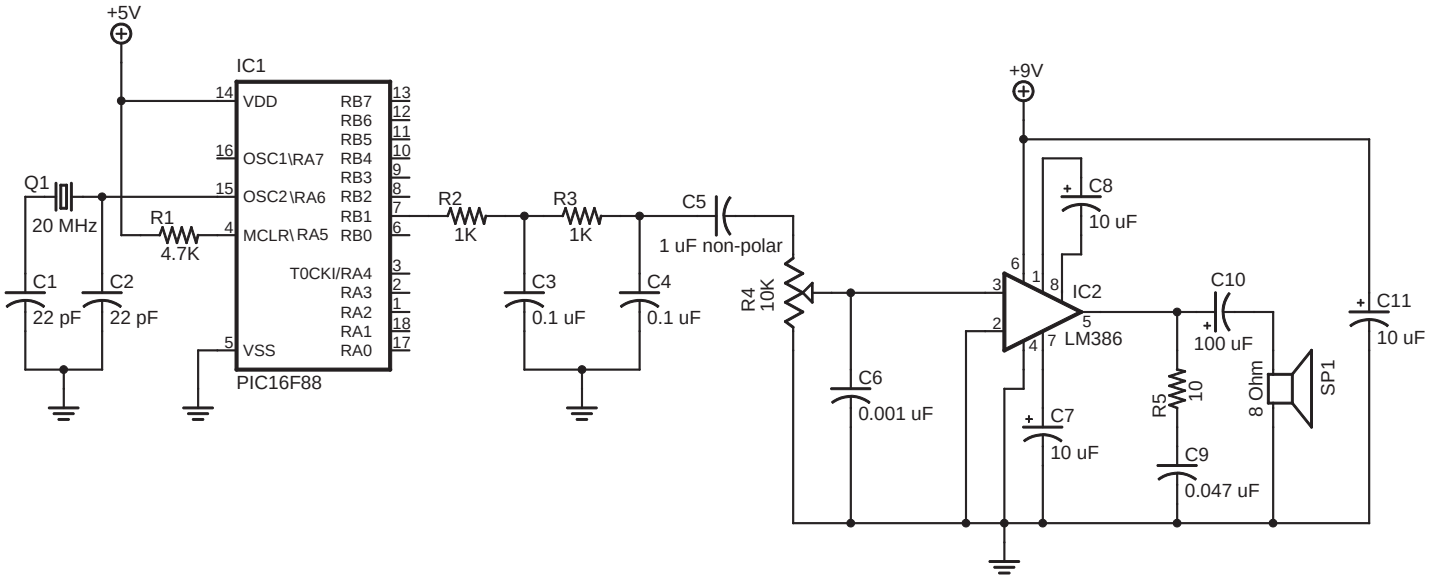
+5V
IC1
14
VDD
RB7
13
RB6
12
RB5
11
16
OSC1\RA7
RB4
10
RB3
9
Q1
15
OSC2\RA6
RB2
8
RB1
7
20 MHz
R1
4.7K
4
MCLR\RA5
RB0
6
T0CKI/RA4
3
RA3
2
C1
C2
22 pF
22 pF
RA2
1
RA1
18
5
VSS
RA0
17
PIC16F88
R2
1K
R3
1K
C3
0.1 uF
C4
0.1 uF
C5
1 uF non-polar
R4
10K
C6
0.001 uF
+9V
C8
10 uF
6
1
8
3
IC2
2
5
LM386
4
7
C7
10 uF
C10
100 uF
R5
10
C9
0.047 uF
8 Ohm
SP1
C11
10 uF