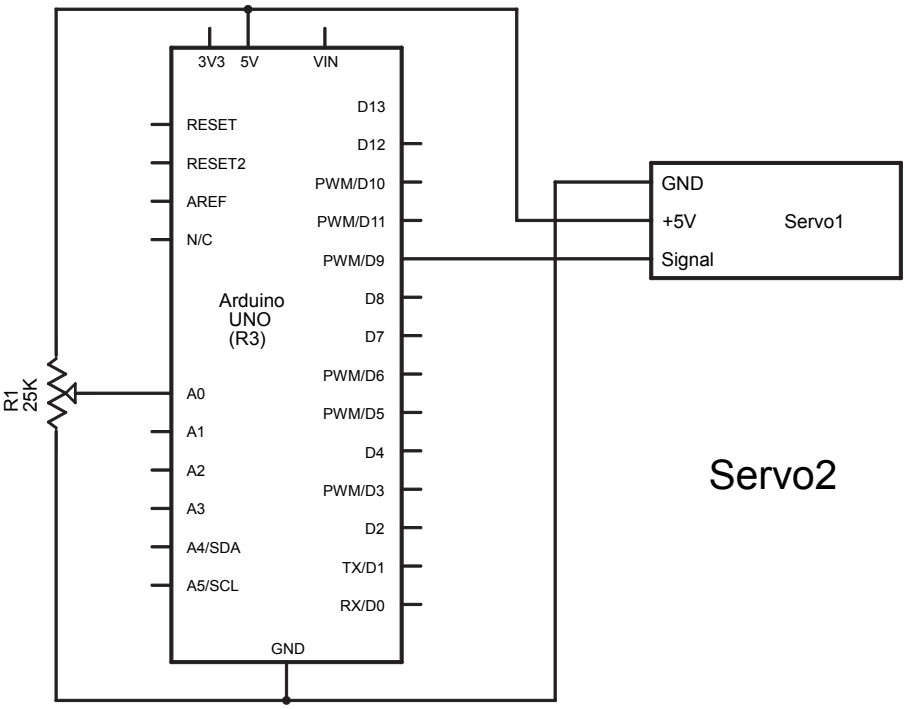
3V3
5V
VIN
RESET
RESET2
AREF
N/C
A0
A1
A2
A3
A4/SDA
A5/SCL
D13
D12
PWM/D10
PWM/D11
PWM/D9
D8
D7
PWM/D6
PWM/D5
D4
PWM/D3
D2
TX/D1
RX/D0
GND
Arduino
UNO
(R3)
R1
25K
GND
+5V
Signal
Servo1
Servo2